Transdutor de Posição Linear
955 eBRIK

O 955 eBrik é um transdutor de posição linear (LDT) econômico que agrega precisão, zero e span programáveis e auto-ajuste. O sensor utiliza tecnologia magnetorestritiva que fornece absoluta confiabilidade, precisão e repetibilidade de 0,001%. Este transdutor é a solução perfeita de baixo custo para detecção linear de posição.

O invólucro de alumínio anodizado une o elemento sensor e a eletrônica. O imã se move sobre o elemento sensor, que converte a posição detectada em um sinal de saída em corrente ou tensão.
Toda a eletrônica é incorporada ao transdutor que tem menos que 1 polegada de altura.

O transdutor pode ser encomendado com curso de até 72 polegadas em incrementos de 1 polegada. O ímã slide é projetado para se mover sem esforço ao longo do transdutor em faixas guia, ou em um conjunto magnético flutuante que pode ser posicionado acima da unidade. Uma variedade de acessórios de montagem estão disponíveis para fixar o imã na parte móvel do processo.
O transdutor pode ser encomendado com saída analógica de 0-10 Vcc ou 4-20 mA.

Os transdutores são fornecidos com conector 5 pinos - 12mm, suporte para fixação e conjunto magnético.
Os cabos de conexão são vendidos em diversos comprimentos e devem ser encomendados separadamente.

A série 955 eBrik tem algumas características verdadeiramente únicas. Uma delas é a capacidade de auto-ajuste da LDT, a capacidade de sentir a distância entre o ímã e o a superfície do sensor e ajustar sua intensidade de sinal de adequadamente. Outra característica é a reprogramação da posição do Zero e do Span no campo. Este é um recurso opcional e deve ser pedido no momento da compra, no campo opções.
Todas as unidades são programadas na fábrica, e não necessitam de reprogramação, a menos que o desejar.
O 955 eBrik é capaz de gerar um diagnóstico, quando houver perda do imã ou o conjunto magnético estiver fora da faixa especificada, gerando uma tensão ou corrente de falha na saída, advertindo o controlador que está fora do range.

O 955 eBrik é projetado para aplicações onde o feedback contínuo é necessário. O transdutor pode substituir com vantagem, potenciômetros lineares, sensores, chaves limites, etc.

As aplicações incluem prensas, moldagem por sopro, moldagem por injeção, extrusão, posicionamento de rolos, e muitos mais.

Especificações	
Tensão de alimentação/ Corrente de consumo	24 Vcc ± 20% 1,1W @ 44mA (típico)
Saída	0 - 10 Vcc (crescente ou decrescente) 4 - 20 mA (crescente ou decrescente)
Não linearidade	menor que ± 0,03% do curso ou ± 0,013" o que for maior
Resolução	16 bits
Tempo de atualização	1 ms
Repetibilidade	± 0,001%
Temperatura de operação	-40°C a +85°C (-40°F a +185°F)
Deslocamento	1" a 72"
Zona nula	2,75"
Banda morta	2,75"
Conector	5 pinos - 12 mm
Grau de proteção	IP 67
Certificação	CE
As especificações estão sujeitas a alterações sem prévio aviso.	

Reservamos-nos o direito de modificar as informações aqui contidas sem prévio aviso.

2000000244 - Rev. A - 10/2014

Como Especificar o Transdutor

955e — V0 — 0120 — E — FM — X

955 eBrik	Tipo de Saída	Curso	Unidade Medida	Tipo de Imã	Opções
	V0 - 0 a 10Vcc V1 - 10 a 0Vcc C2 - 20 a 4mA C4 - 4 a 20mA	Insira o comprimento do curso de 1" ou 25 mm. Digite como um número de quatro digitos. Exemplo: Para um curso de 12,0", solicite como 0120 (E) ou 100 mm, como 0100 (M).	E - Inglês (US) M - Métrico	FM - Imã flutuante (padrão) SM - Imã deslizante SF - Imã deslizante frente giratória X - Sem imã	X - Sem opções P - Zero e Span Programável

Dimensões Mecânicas

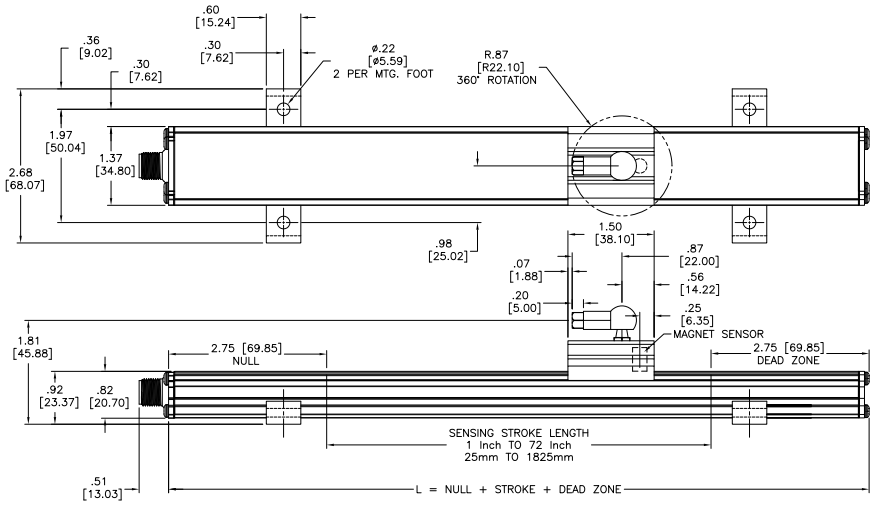

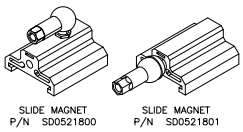

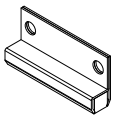

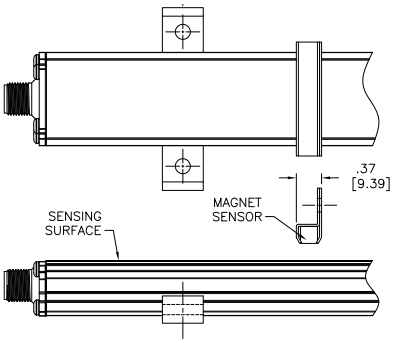

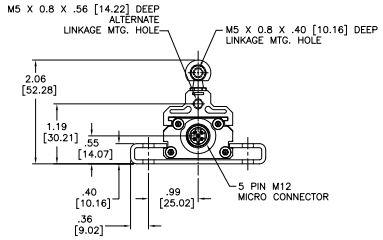

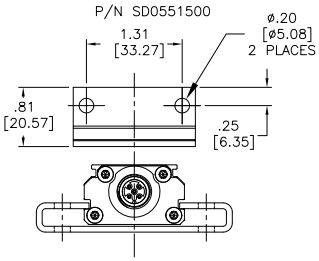

Acessórios	
Part Number	**Descrição**
SD0521800	Ímã deslizante
SD0521801	Adaptador para ímã deslizante
SD0551500	Ímã flutuante grande
SD0522000	Suporte de montagem
949019L6	Cabo reto - 1,83m
949019L12	Cabo reto - 3,66m
949020L6	Cabo 90° - 1,83m
949020L12	Cabo 90° - 3,66m
955ARMXX (X = polegada)	Braço de controle

SENSE Sensors & Instruments

ESCRITÓRIO CENTRAL - SÃO PAULO
Rua Tuiuti, 1237 - Tatuapé
São Paulo - SP - Cep: 03081-012
Fone: (11) 2145-0444
www.sense.com.br
vendas@sense.com.br

FÁBRICA - MINAS GERAIS
Av. Joaquim M. Carneiro. 600 - Santana
Sta. Rita do Sapucaí - MG - Cep: 37540-000
Fone: (35) 3471-2555
Fax: (35) 3471-2033