Sensores Indutivos Frente Metálica

Os sensores indutivos frente metálica são manufaturados com tubo totalmente em aço inoxidável e por serem mais robustos, são indicados para aplicações na indústria pesada e alimentícia.
Os sensores da linha **PSX** são aprovados no IP69K, devido sua robustez que permite a limpeza com jatos d´água quente e alta pressão (100 bar a 80°C).

Características

- Invólucro em aço inox, ideal para aplicação em indústria alimentícia
- Modelos com proteção contra curto e inversão de polaridade
- Versões com conexão elétrica por cabo ou conector
- Indicação de acionamento por LED
- Aplicações de uso geral com grau de proteção **IP67 / IP69K**
- Aplicação em atmosferas explosivas de poeiras combustíveis
- Marcação: **Ex tb IIIC T100°C Db IP65**

Como Especificar?

PSX 8 - 30 G X 50 - E2 - 6 - Ex

Tipo de Sensor
PS - sensor de proximidade indutivo - frente metálica

Distância Sensora
2 - 2 mm **5** - 5 mm **8** - 8 mm

Diâmetro do Tubo
12 - 12 mm **18** - 18 mm **30** - 30 mm

Tubo
G - tubo roscado

Tipo de Tubo
X - aço inox, led traseiro

Comprimento do Tubo
50 - 50 mm

Configuração de Saída
E - corrente contínua 3 fios NPN NA
E2 - corrente contínua 3 fios PNP NA

Conexão Elétrica
_ - cabo PVC 2 metros
6 - cabo PVC 6 metros
10 - cabo PVC 10 metros
15 - cabo PVC 15 metros
20 - cabo PVC 20 metros
25 - cabo PVC 25 metros
V1 - conector M12 - 4 pinos

Classificação de Área
_ - Aplicações em áreas industriais comuns
Ex - Certificado para aplicações em áreas industriais contendo poeira combustível

Atenção: Nem todas as combinações da **Chave de Códigos** acima são tecnicamente viáveis, recomendamos consultar nossa Engenharia de Aplicações para especificar corretamente os produtos.

Características Técnicas

NA - NPN	PSX2-12GX50-E (-V1)	PSX5-18GX50-E (-V1)	PSX8-30GX50-E (-V1)
NA - PNP	PSX2-12GX50-E2 (-V1)	PSX5-18GX50-E2 (-V1)	PSX8-30GX50-E2 (-V1)
Distância sensora nominal	2 mm	5 mm	8 mm
Distância operacional	1,62 mm	4,05 mm	6,48 mm
Alvo padrão / Histerese	12 x 12 mm / < 5 %	18 x 18 mm / < 5 %	30 x 30 mm / < 10 %
Repetibilidade	< 0,01 mm / embutida	< 0,01 mm / embutida	< 0,01 mm / embutida
Frequência comutação	100 Hz	50 Hz	20 Hz
Tipo de metais detectados	ferro, aço, alumínio, cobre e latão	ferro, aço, alumínio, cobre e latão	ferro, aço, alumínio, cobre e latão
Variação da distância	< 5 % entre os materiais detectados	< 5 % entre os materiais detectados	< 10 % entre os materiais detectados
Número de fios	3 fios	3 fios	3 fios
Tensão de alimentação	10 a 30 Vcc	10 a 30 Vcc	10 a 30 Vcc
Ripple / Corrente de consumo	± 10 % / < 15 mA	± 10 % / < 15 mA	± 10 % / < 15 mA
Proteção de saída	contra curto e inversão	contra curto e inversão	contra curto e inversão
Corrente máx. de comutação	200 mA	200 mA	200 mA
Queda de tensão no sensor	< 1 V	< 1 V	< 1 V
Sinalização / Grau de proteção	led traseiro / IP 67	led traseiro / IP 67	led traseiro / IP 67
Temperatura de operação	- 25°C a + 70°C	- 25°C a + 70°C	- 25°C a + 70°C
Peso / Material	110 g / inox	150 g / inox	205 g / inox
Opções de comprimento	70 mm	70 mm	70 mm
Conexão / Bitola do cabo	cabo PVC 3 fios / 0,5 mm²	cabo PVC 3 fios / 0,5 mm²	cabo PVC 3 fios / 0,5 mm²
Opções de cabo	PU / Silicone	PU / Silicone	PU / Silicone
Opção de Conexão (-V1)	conector M12 - 4 pinos	conector M12 - 4 pinos	conector M12 - 4 pinos

Conexão Elétrica

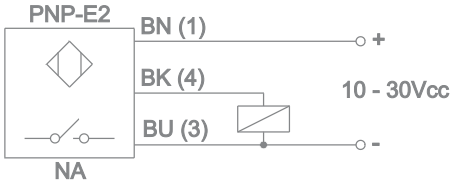

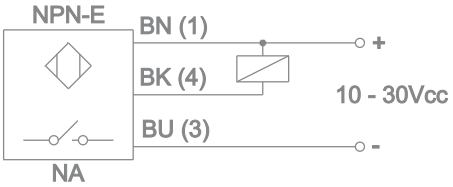

Cor dos Cabos

BN - Marrom
BK - Preto
BU - Azul

Dimensões Mecânicas

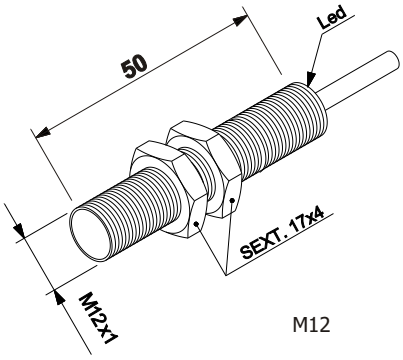

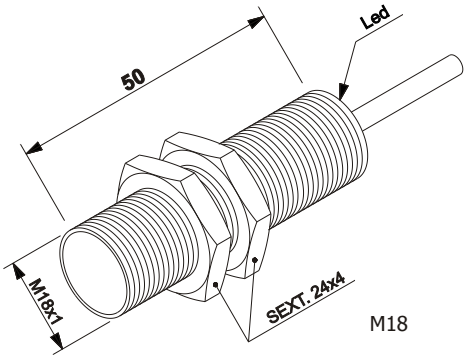

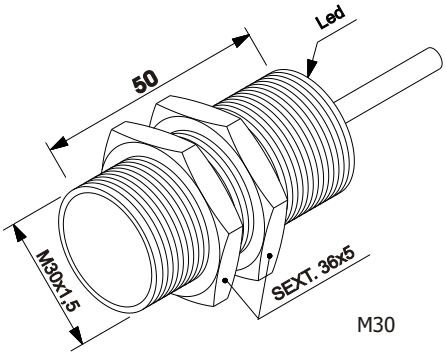

Nota: Consulte o datasheet no site para obter as dimensões dos modelos com conector M12.